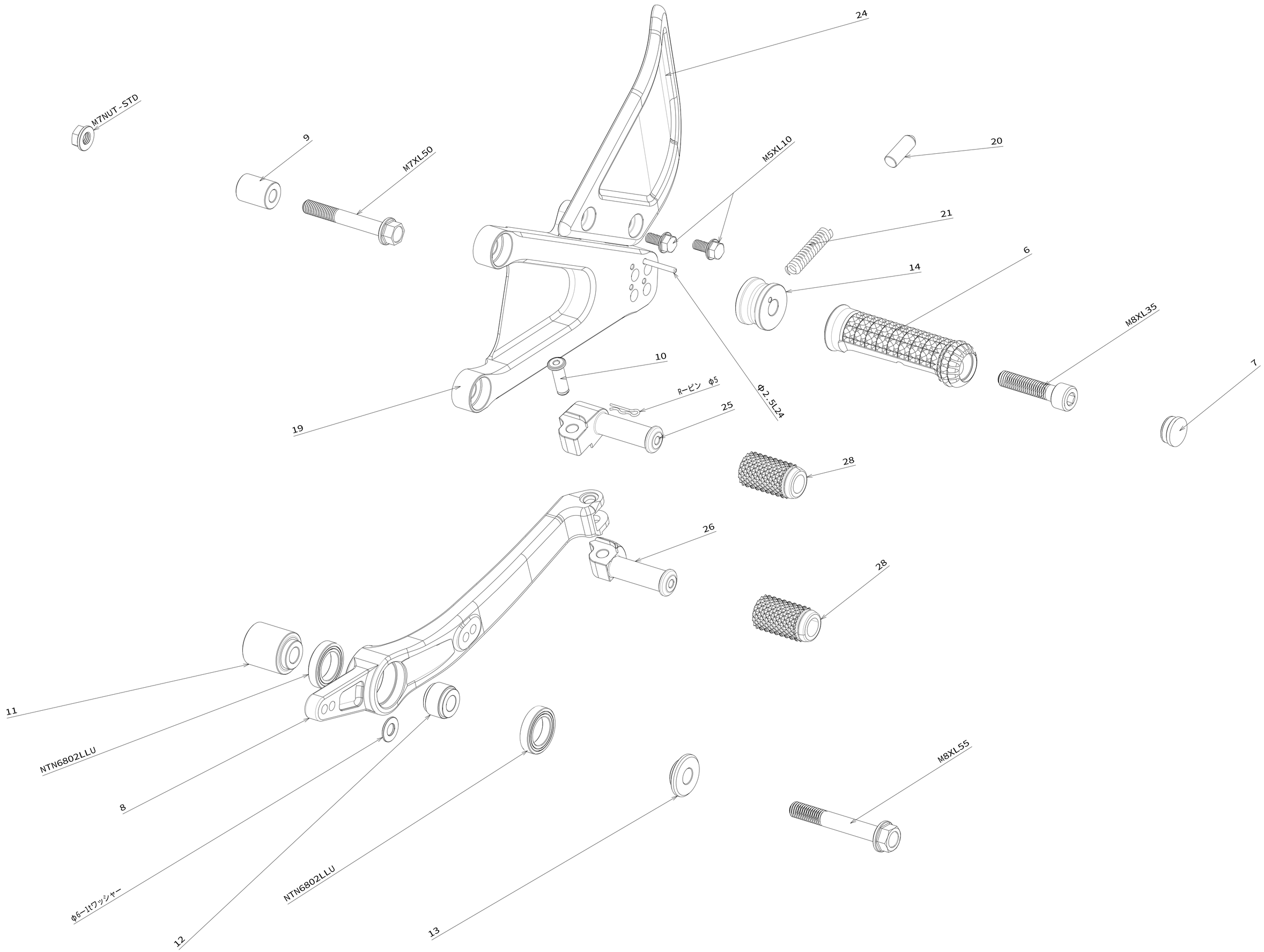
24
M7NUT-STD
9
M7XL50
M5XL10
20
21
6
14
M8XL35
7
10
R-ピン φ5
Φ2.5L24
25
19
28
26
28
11
NTN6802LLU
8
φ6-1tワッシャー
12
NTN6802LLU
13
M8XL55

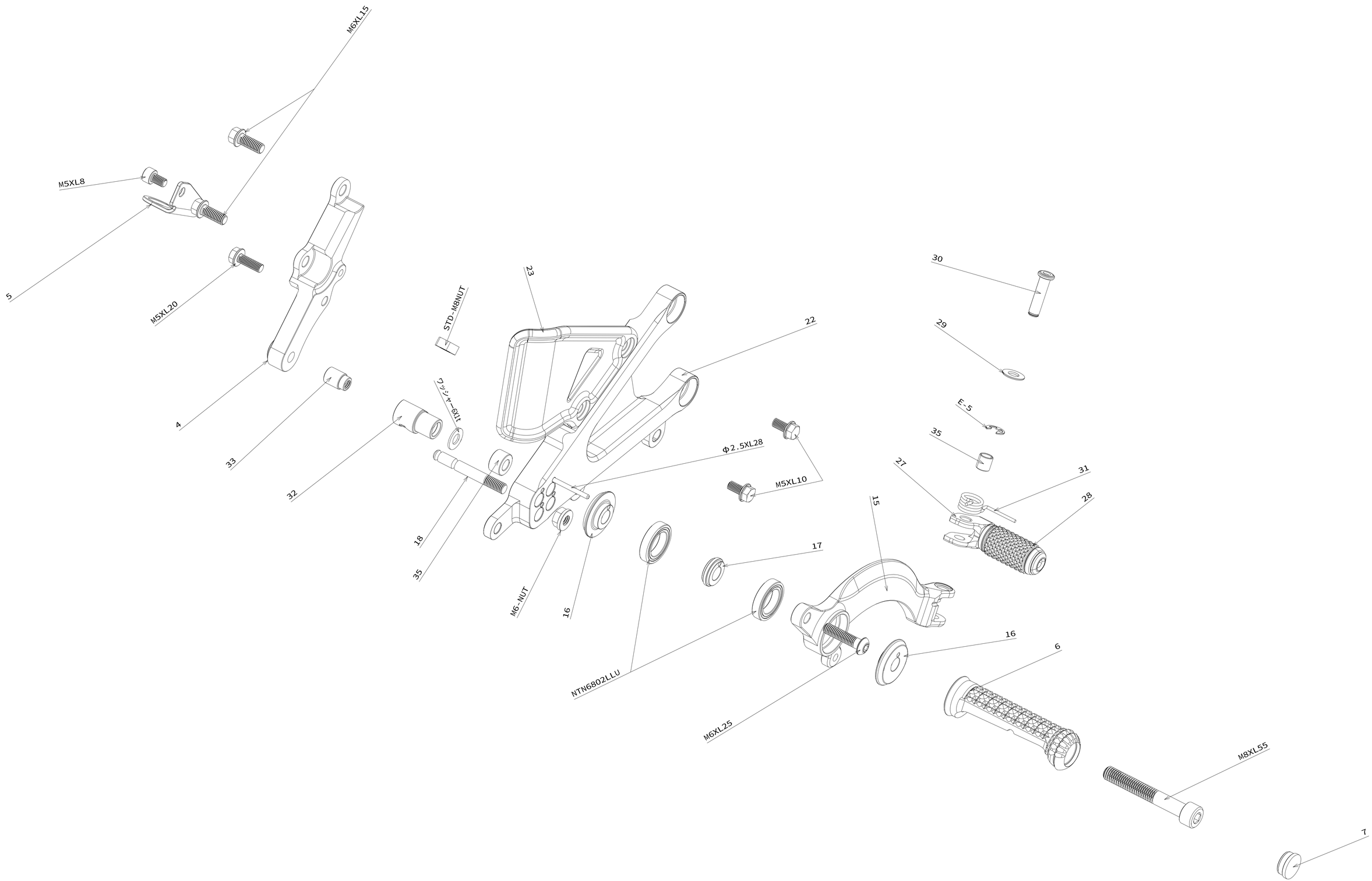
M6XL15
M5XL8
5
M5XL20
4
33
32
STD-M8NUT
ワッシャー6kit
23
22
Φ2.5XL28
M5XL10
18
35
M6-NUT
16
NTN6802LLU
17
15
M6XL25
16
6
M8XL55
7
30
29
E-5
35
27
31
28